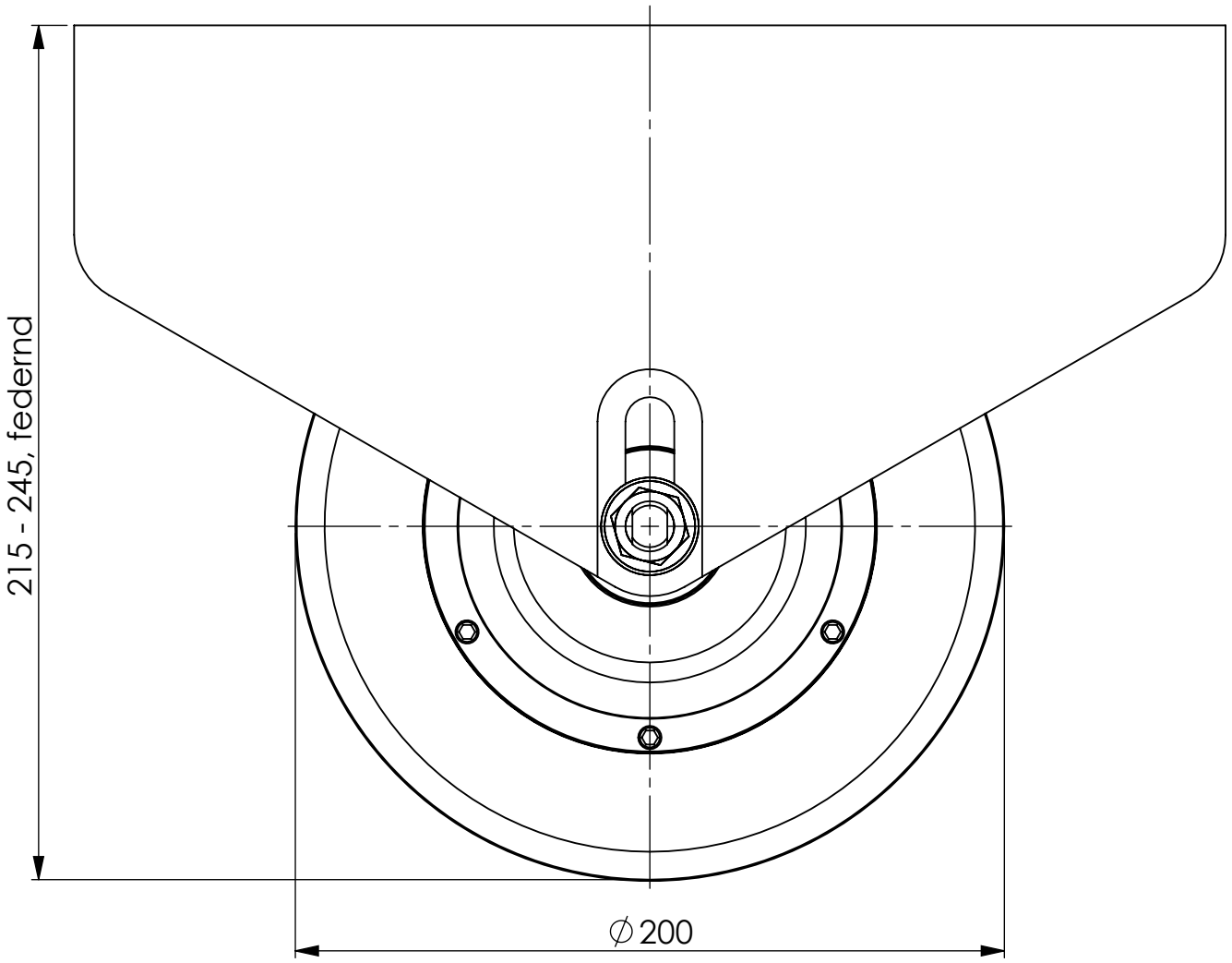
215 - 245, federnd
∅200

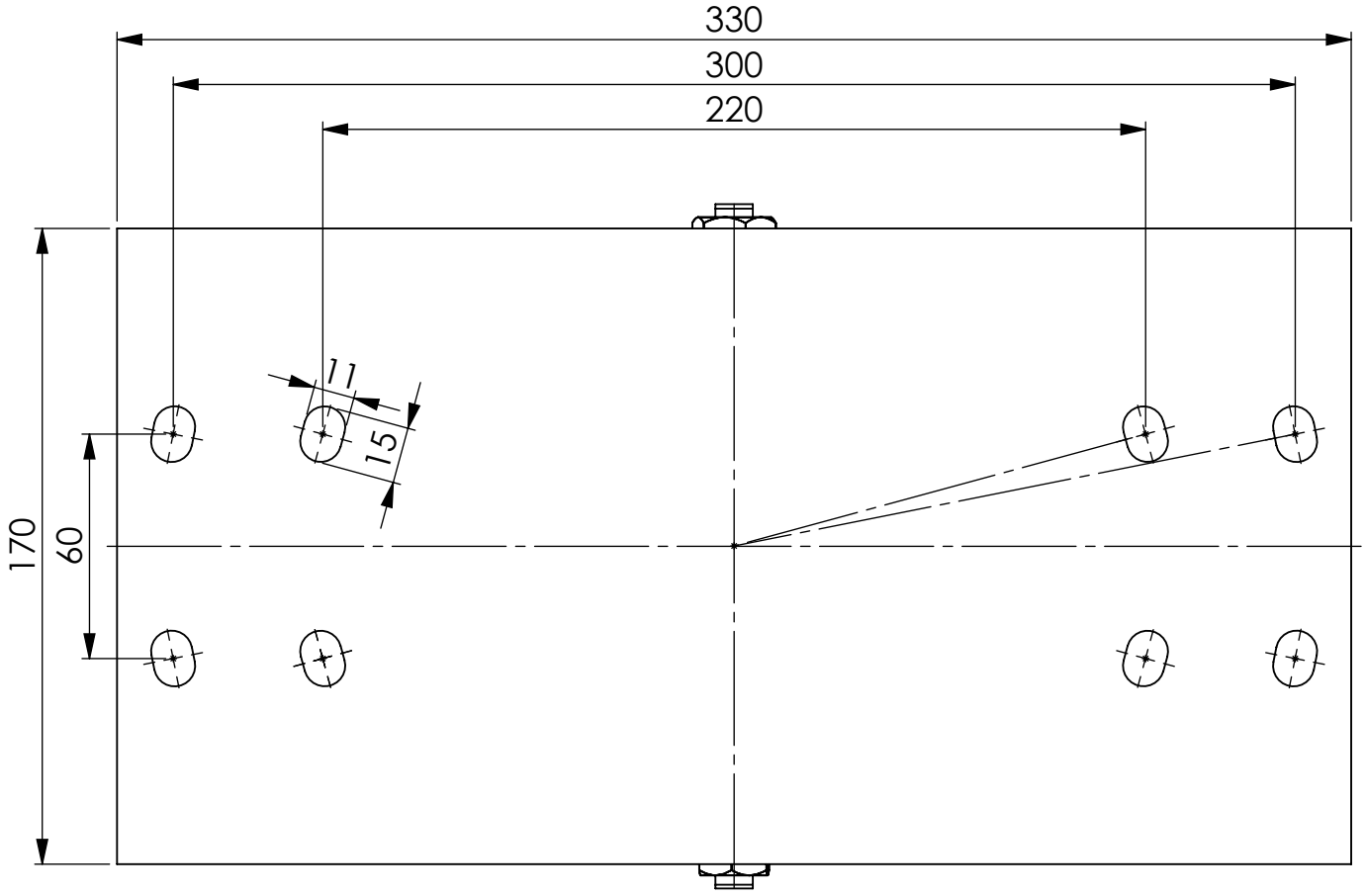
330
300
220
11
15
170
60